第９回秩父市長杯大会結果

予選リーグ　対戦表

Ａコート　若番が一塁側

	①原谷	②小作台ルーキーズ	③T-Fighters	④影森	勝	負	分	失点	得点	順位
①原谷		第1試合 6－5	第3試合 3－4	第5試合 0－5	1	2	0	14	9	3
②小作台ルーキーズ	第1試合 5－6		第3試合 1－2	第4試合 10－1	1	2	0	9	16	2
③T-Fighters	第3試合 4－3	第6試合 2－1		第2試合 6－2	3	0	0	6	12	1
④影森	第5試合 5－0	第4試合 1－10	第2試合 2－6		1	2	0	16	8	4

予選試合順　第１試合：①－②、第２試合：③－④、第３試合：①－③、第４試合：②－④、第５試合：①－④、第６試合：②－③

Ｂコート　若番が一塁側

	①富士見BEAGLES	②柳田阿保・中村	③Ｒｕｓｈ	④南小FBB	勝	負	分	失点	得点	順位
①富士見BEAGLES		第1試合 6－6	第3試合 7－10	第5試合 10－0	1	1	1	16	23	2
②柳田阿保・中村	第1試合 6－6		第3試合 1－10	第4試合 7－8	0	2	1	24	14	4
③Ｒｕｓｈ	第3試合 10－7	第6試合 10－1		第2試合 11－0	3	0	0	8	31	1
④南小FBB	第5試合 0－10	第4試合 8－7	第2試合 0－11		1	2	0	28	8	3

予選試合順　第１試合：①－②、第２試合：③－④、第３試合：①－③、第４試合：②－④、第５試合：①－④、第６試合：②－③

決勝トーナメント

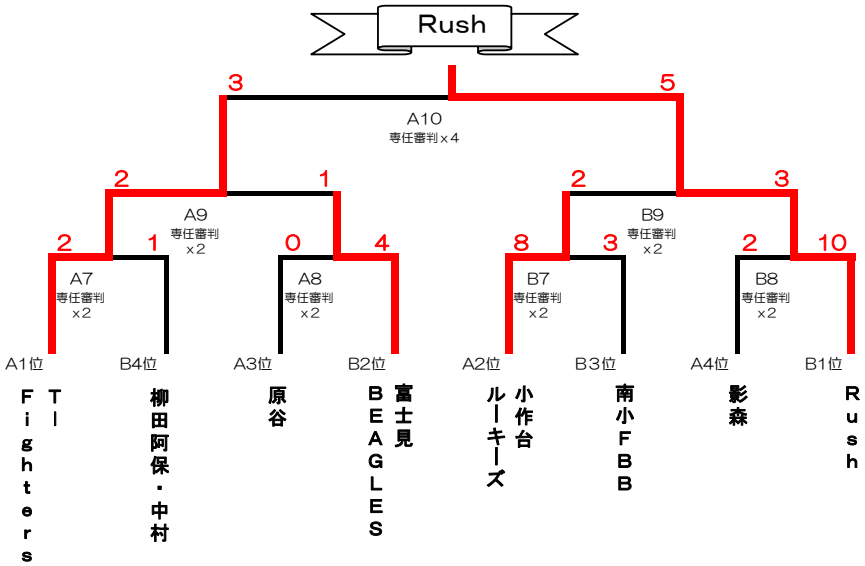

３位決定戦

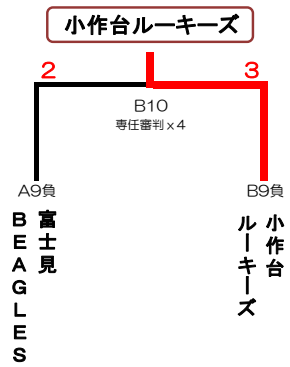

優勝	Rush	（羽村市）
準優勝	T-Fighters	（秩父市）
第三位	小作台ルーキーズ	（羽村市）
第四位	富士見BEAGLES	（羽村市）

会場

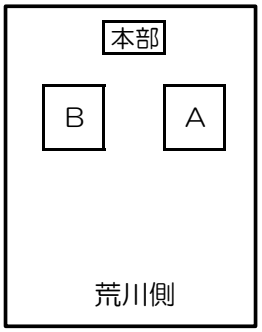

開会式	８：00～
第１試合	８：40～９：10
第２試合	９：20～９：50
第３試合	９：55～10：25
第４試合	10：30～11：00
第５試合	11：05～11：35
第６試合	11：40～12：１０
昼　食	
フライキャッチ	13：00～13：45
第７試合	13：50～14：２０
第８試合	14：25～14：55
第９試合	15：00～15：３０
第10試合	15：35～16：05
閉会式	